Mechanical Accessories

BTL6-A-3800-2
Sipariş Kodu: BAM014W

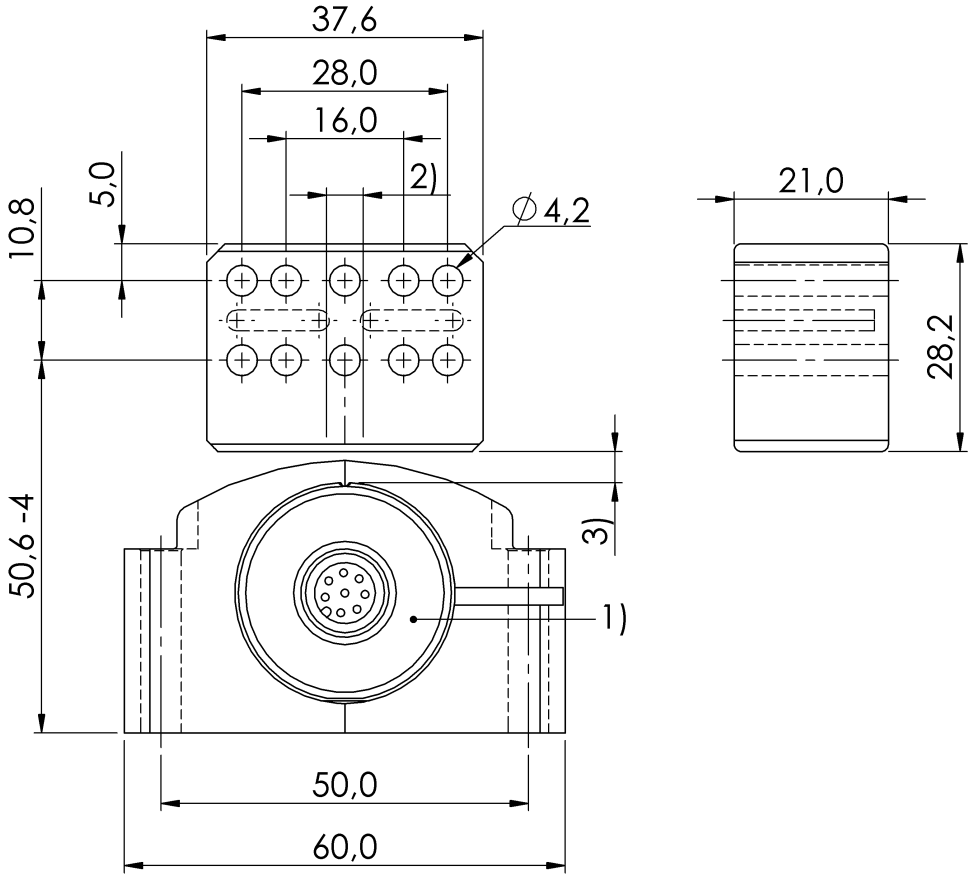

1) not included in scope of delivery, 2) Lateral offset, 3) Distance to BTL

Basic features

Versiyon	yüzer
Çalışma prensibi	Profil tip, BTL magnetleri

Environmental conditions

Depolama sıcaklığı	-40...85 °C
Ortam sıcaklığı	-40...85 °C

Material

Dış gövde malzemesi	POM

Mechanical data

Boyut	37.6 x 29 x 21 mm
Maksimum ağırlık	30 g
Montaj	M4x35 silindir başlıklı vidalar
Yanal ofset maksimum	5 mm